CDA/KH60x60

Uchwyt przelotowy do drzwi
Through-hole door handle

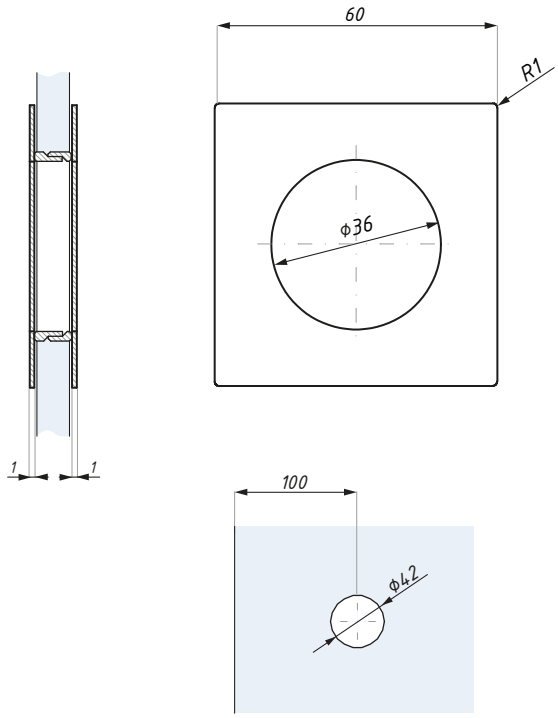

Przygotowanie szkła
Glass preparation

Kod / Code	Grubość szkła (mm) Glass thickness (mm)	Wykończenie Finish
CDA/KH60x60/36-8SSS	8	satyna / satin
CCDA/KH60x60/36-10SSS	10	satyna / satin

materiał: stal nierdzewna

material: stainless steel