PD63S

Łącznik naświetla górnego z panelem bocznym i stoperem
Over & side panel patch with stop insert

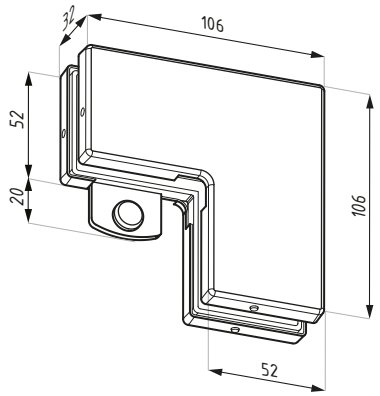

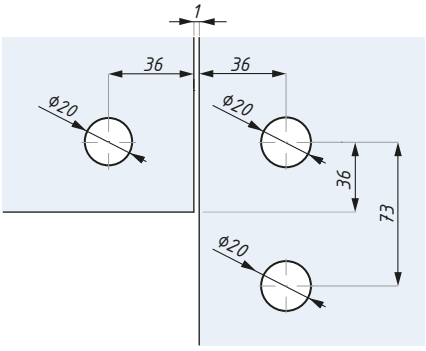

Przygotowanie szkła
Glass preparation

Kod / Code	Materiał Material	Wykończenie Finish
PD63S-PSS	stal nierdzewna / stainless steel	połysk / polish
PD63S-SSS	stal nierdzewna / stainless steel	satyna / satin
PD63S-AALS	aluminium / aluminium	anoda srebrna / silver anodized

grubość szkła (mm): 8;10;12	glass thickness (mm): 8;10;12
zalecana siła dokręcania śrub (Nm): M6: 15; M8 :20	recommended torque force for the screws (Nm): M6: 15; M8: 20