TGL90

Zamek hakowy do drzwi przesuwnych z uchwytem i otworem na wkładkę

Sliding door hook lock, with handle, prepared for europrofle cylinder

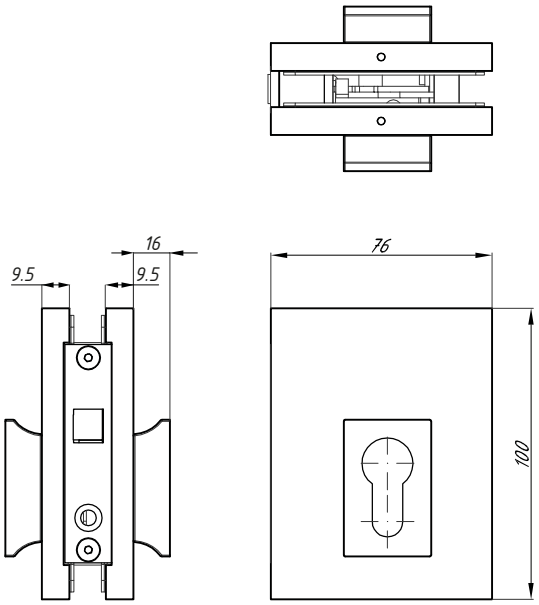

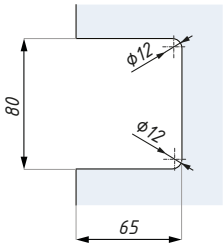

Przygotowanie szkła
Glass preparation

Kod / Code	Materiał / Material	Wykończenie / Finish
TGL90 SSS	stal nierdzewna / stainless steel	satyna / satin

grubość szkła (mm): 8; 10; 12	glass thickness (mm): 8; 10; 12
Zawiera płytkę zaczepową do ściany	Keeper plate included
Nie zawiera wkładki	Europrofile cylinder not included