LAZIO / **LINEA NERA**

KARTA TECHNICZNA / TECHNICAL INFORMATION

FCM27SETO

Profil montażowy do panelu stałego z otworami montażowymi, dzielony z uszczelkami - zestaw

Snap aluminium profile for fixed panels with prepunched installation holes – set

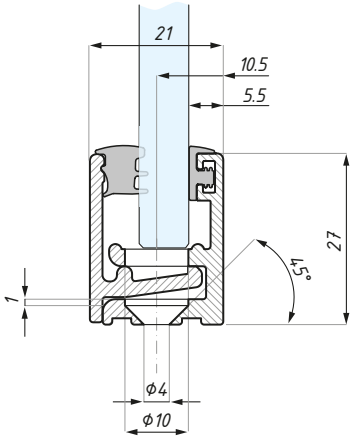

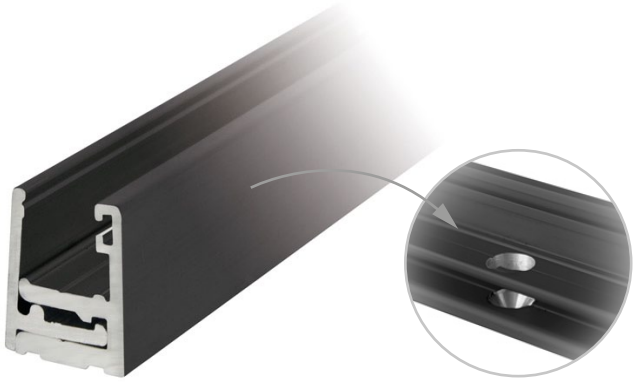

Rozstaw pomiędzy otworami - 250 mm
The distance between holes - 250 mm

Kod Code	Grubość szkła (mm) Glass thickness (mm)	Materiał Material	Wykończenie Finish	Kolor uszczelek Gaskets color
FCM27SETO-08NABL	8	aluminium / aluminium	anoda czarna / black anodized	czarne / black
FCM27SETO-10NABL	10	aluminium / aluminium	anoda czarna/ black anodized	czarne / black

długość profilu (mm): 3000 — lenght (mm): 3000
zawiera komplet uszczelek — gaskets included

UWAGA: W przypadku grubości szkła 12 mm do montażu panelu stałego można zastosować profil DRM38 lub FCM38 dostępny także w serii LINEA NERA
ATTENTION: For the glass of 12mm thickness the profiles DRM38 and FCM38 are available in LINEA NERA RANGE

CDA Polska Sp. z o.o. Sp. k.
Ul. Robotnicza 60, 53-608 Wrocław
www.cdapolska.pl
www.oszkle.pl
www.sklep.cdapolska.pl
biuro@cdapolska.pl Wrocław: 71 797 80 28 Warszawa: 22 675 05 89 Gdynia: 58 719 28 78