CDA/MG25

Zestaw: mocowanie górne z podwójną rotulą
Set: top fixing & double routel

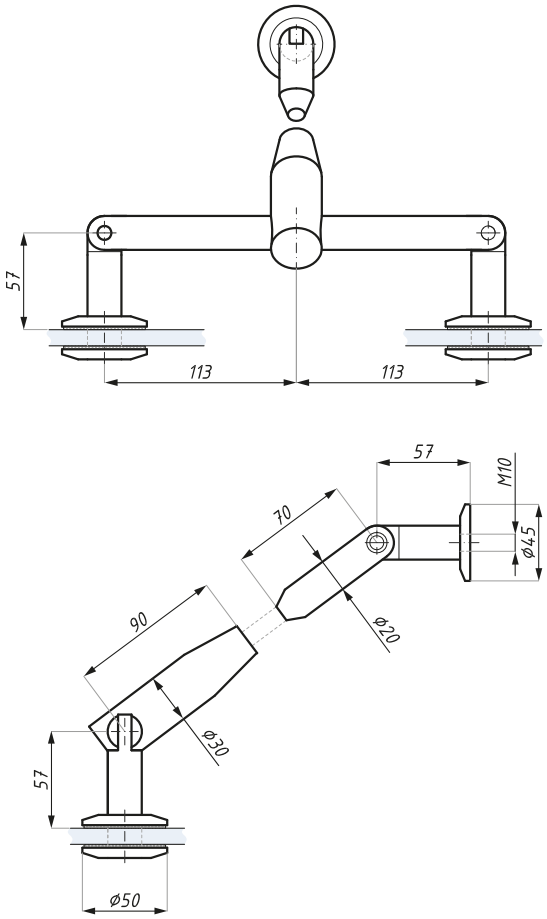

Kod / Code	Wykończenie / Finish
CDA/MG25	satyna / satin
materiał: stal nierdzewna SUS 304	materiał: stainless steal SUS 304
grubość szkła (mm): 10 - 21,52	glass thickness (mm): 10 - 21,52
max. obciążenie (kg): 120	max load (kg): 120
zalecana siła dokręcania śrub (Nm): M8x16: 12 ; M10x50: 10	recommended torque force (Nm): M8x16: 12 ; M10x50: 10

Mocowanie typ A

Mocowanie pojedyńcze
Single fixing

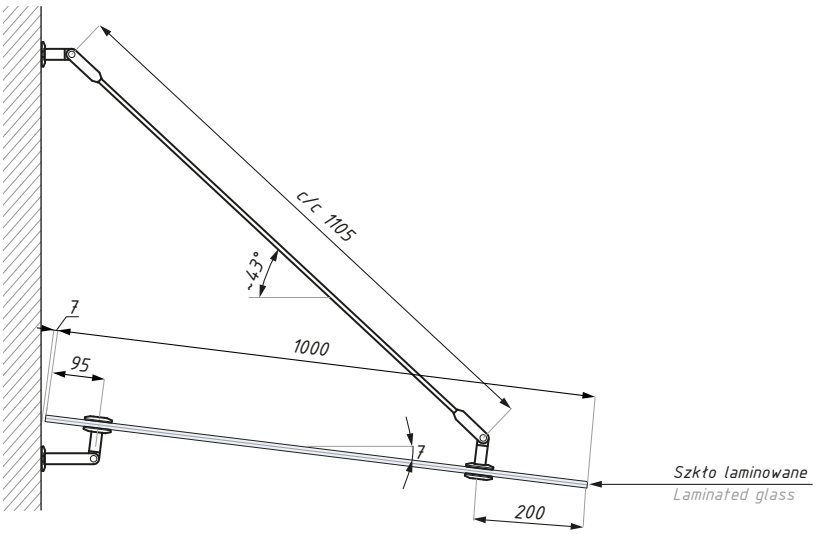

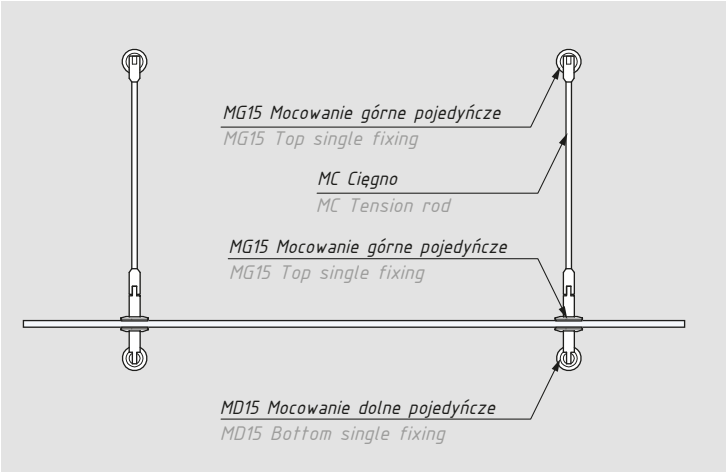

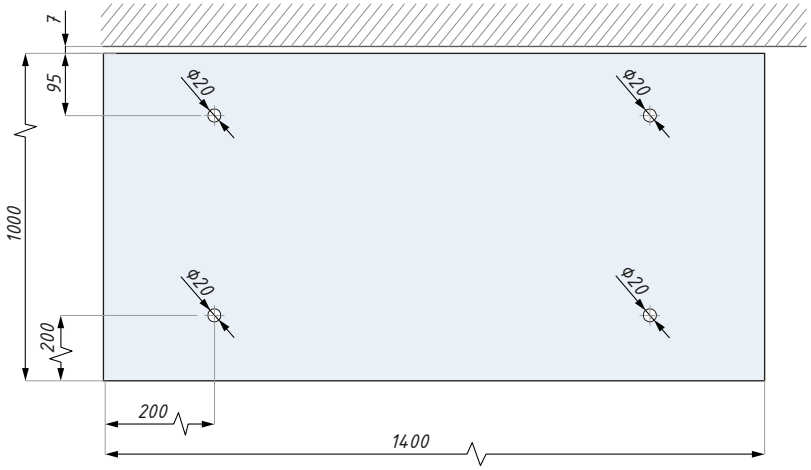

Przykładowy daszek
Drawing example

Mocowanie typ V

Mocowanie typ "V"
"V" type fixing

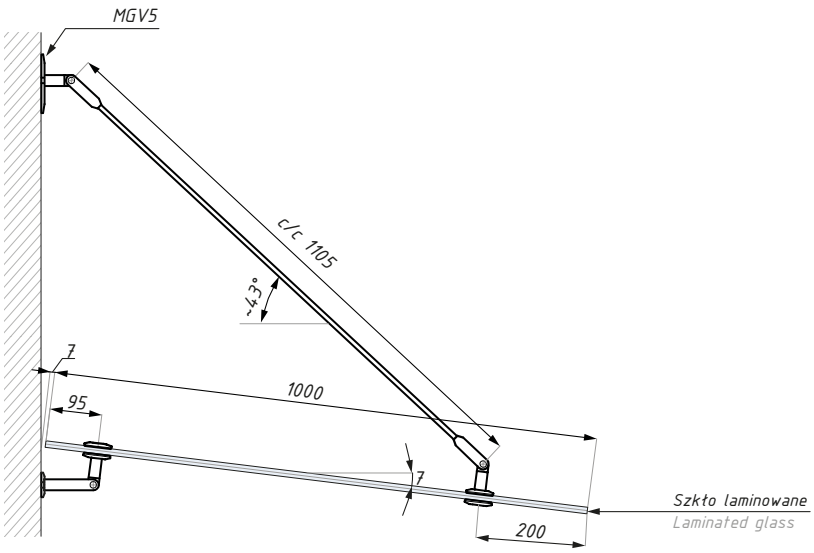

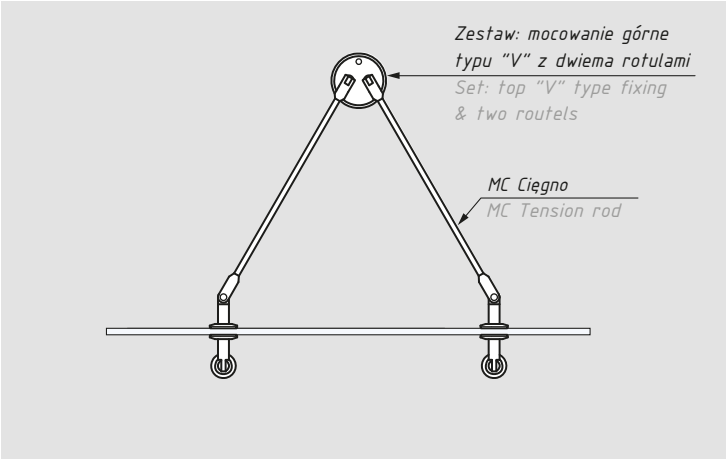

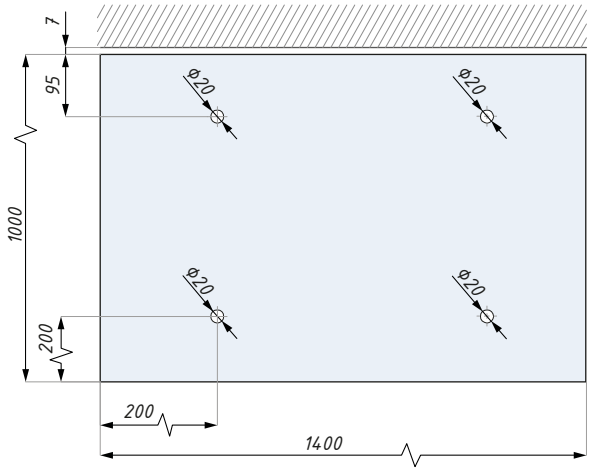

Przykładowy daszek
Drawing example

Mocowanie typ B

Mocowanie podwójne typ B
Double fixing B type

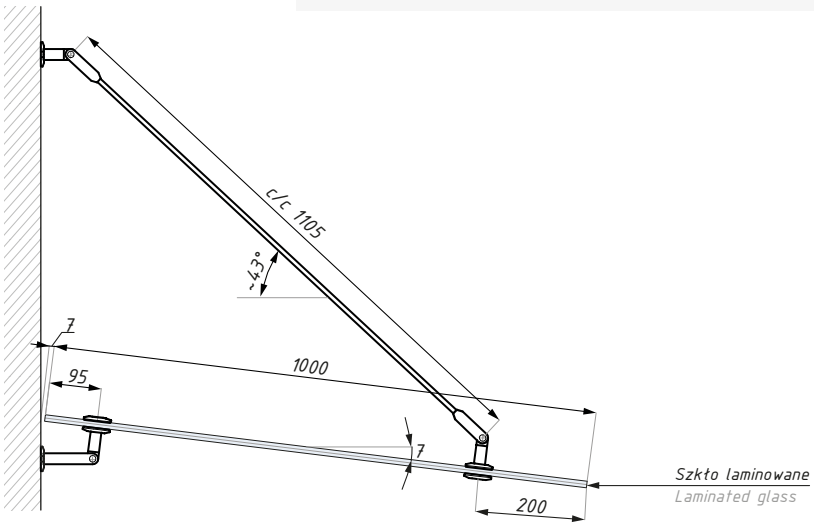

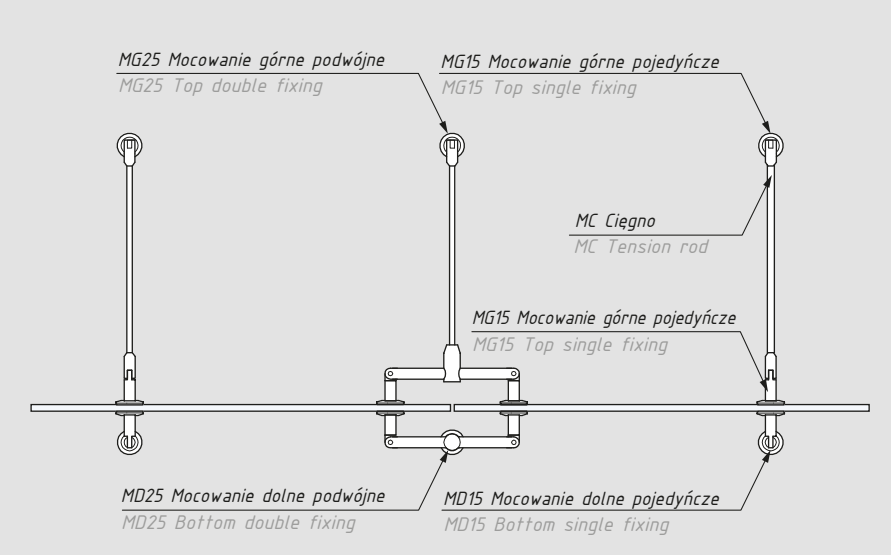

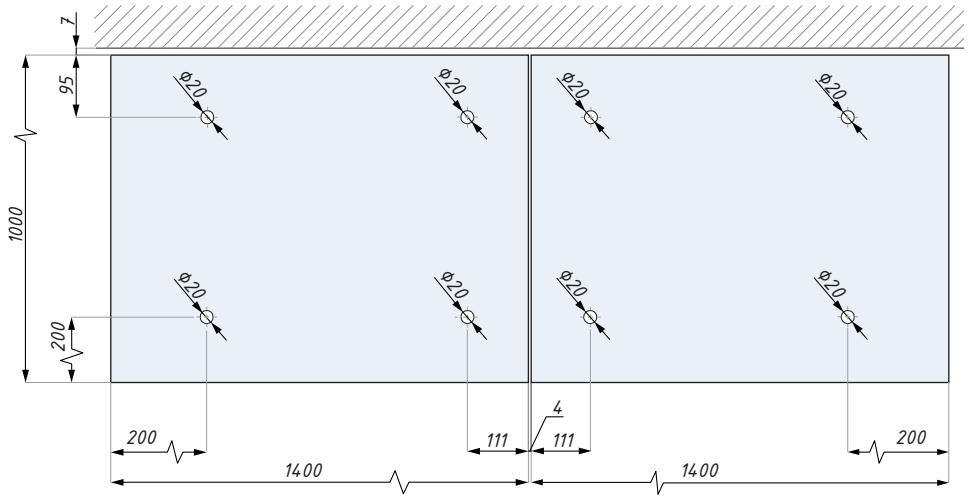

Przykładowy daszek
Drawing example