OWE

Uszczelka
Clip seal

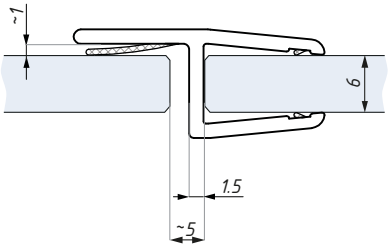

Uszczelka OWE6-8
montaż na szkle 6 mm
Clip seal OWE6-8 for glass 6 mm

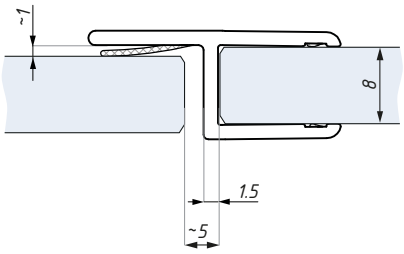

Uszczelka OWE6-8
montaż na szkle 8 mm
Clip seal OWE6-8 for glass 8 mm

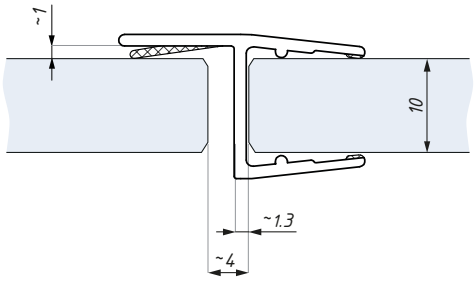

Uszczelka OWE10
montaż na szkle 10 mm
Clip seal OWE10 for glass 10 mm

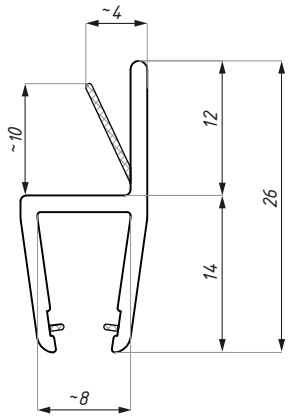

Uszczelka OWE6-8
Clip seal OWE6-8

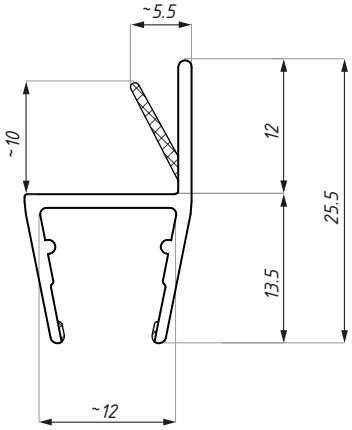

Uszczelka OWE10
Clip seal OWE10

Kod / Code	Grubość szkła (mm) Glass thickness (mm)	Długość (mm) Length (mm)
OWE6-8	6 - 8	2500
OWE10	10	2500

materiał: PVC	material: PVC
zakres temperatur: 0 - 50°C	temperature range: 0 - 50°C
odporność UV: EN ISO 4892-2	UV resistance: EN ISO 4892-2