VERONA

KARTA TECHNICZNA / TECHNICAL INFORMATION

SHV-ROLLER

Wózek systemu Verona

Sliding shower roller

ROLLER WATERPROOF

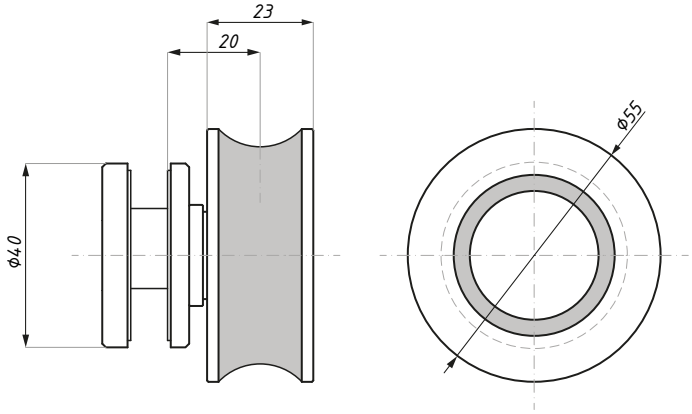

Kod / Code	Materiał / Material	Wykończenie / Finish
SHV-ROLLER PSS	stal nierdzewna / stainless steel	połysk / polished
SHV-ROLLER SSS	stal nierdzewna / stainless steel	satyna / satin

CDA Polska Sp. z o.o. Sp. k.

Ul. Robotnicza 60, 53-608 Wrocław

www.cdapolska.pl

www.oszkle.pl

www.sklep.cdapolska.pl

biuro@cdapolska.pl Wrocław: 71 797 80 28 Warszawa: 22 675 05 89 Gdynia: 58 719 28 78