TERNO MICRO 80

KARTA TECHNICZNA / TECHNICAL INFORMATION

TS-M80SET

Zestaw akcesoriów do systemu przesuwnego z odbojem i zaczepem standard

Set of accessories for sliding system with standard catch stopper

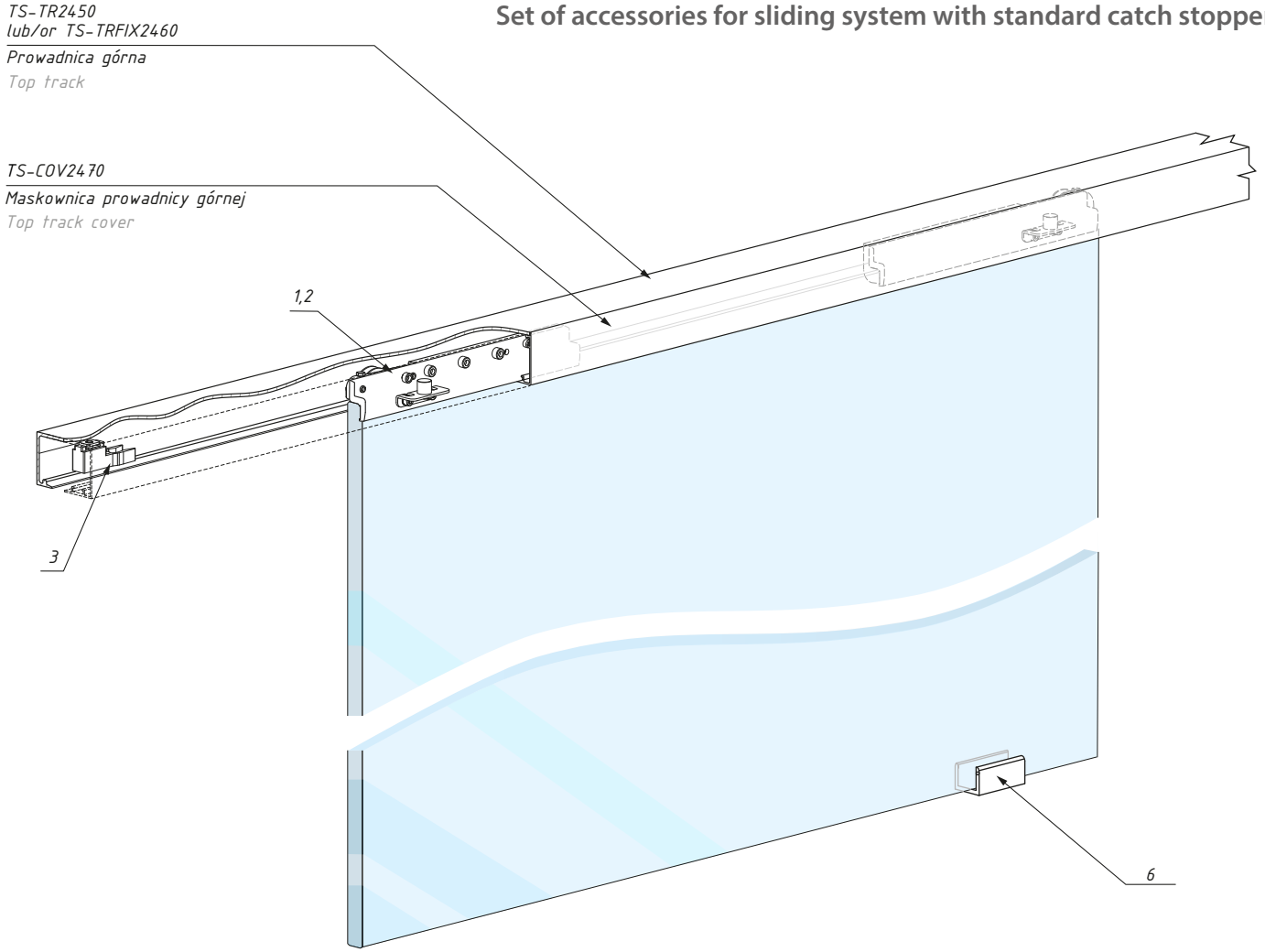

TS-M80SET zawiera / Set includes:

Produkt / Produkt	Sztuk / Pcs
1. Wózek z klamrą / clamp roller	2
2. Uszczelki do szkła / gaskets for the glass	kpl./ set
3. Odbój z zaczepem / end stopper with catch	2
4. Element montażowy maskownicy / cover retainer	2
5. Zaślepki - prawa i lewa / pair of the end caps	kpl./ set
6. Prowadnica dolna / floor guide	1

Kod / Code	Udźwig systemu (kg) Set's capacity	Min. szer. tafli (mm) Min. door width
TS-M80SET	80	700

grubość szkła: 8,10,12 — glass thickness: 8,10,12

UWAGA: Zestaw nie zawiera prowadnicy górnej oraz maskownic
/ ATTENTION: Sets do not include: top track, and cover

CDA Polska Sp. z o.o. Sp. k.
Ul. Robotnicza 60, 53-608 Wrocław
www.cdapolska.pl
www.oszkle.pl
www.sklep.cdapolska.pl
biuro@cdapolska.pl Wrocław: 71 797 80 28 Warszawa: 22 675 05 89 Gdynia: 58 719 28 78

TERNO MICRO 80

KARTA TECHNICZNA / TECHNICAL INFORMATION

TS-M80SET

Zestaw akcesoriów do systemu przesuwnego z odbojem i zaczepem standard

Set of accessories for sliding system with standard catch stopper

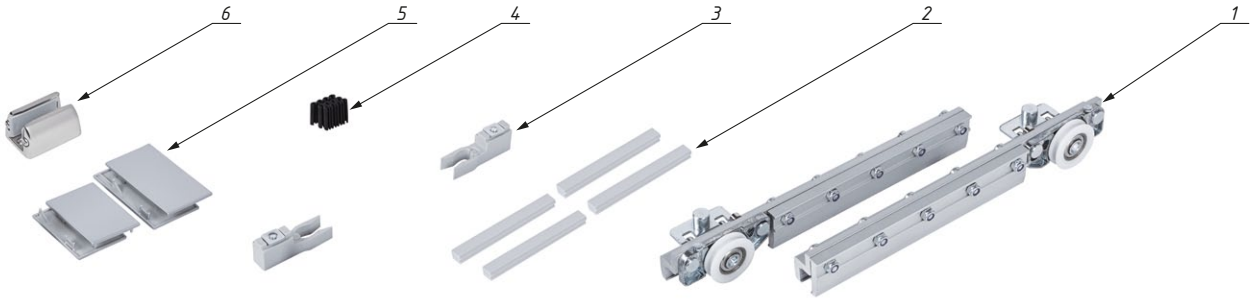

TS-M80SET zawiera / Set includes:

Produkt / Produkt	**Sztuk / Pcs**
1. Wózek z klamrą / clamp roller	2
2. Uszczelki do szkła / gaskets for the glass	kpl./ set
3. Odbój z zaczepem / end stopper with catch	2
4. Element montażowy maskownicy / cover retainer	2
5. Zaślepki - prawa i lewa / pair of the end caps	kpl./ set
6. Prowadnica dolna / floor guide	1

Kod / Code	**Udźwig systemu (kg)** Set's capacity	**Min. szer. tafli (mm)** Min. door width
TS-M80SET	80	700

grubość szkła: 8,10,12 — glass thickness: 8,10,12

UWAGA: Zestaw nie zawiera prowadnicy górnej oraz maskownic

/ ATTENTION: Sets do not include: top track, and cover

CDA Polska Sp. z o.o. Sp. k.

Ul. Robotnicza 60, 53-608 Wrocław

www.cdapolska.pl

www.oszkle.pl

www.sklep.cdapolska.pl

biuro@cdapolska.pl Wrocław: 71 797 80 28 Warszawa: 22 675 05 89 Gdynia: 58 719 28 78