TERNO MICRO 80

KARTA TECHNICZNA / TECHNICAL INFORMATION

TS-TR2450

Prowadnica górna

Top track

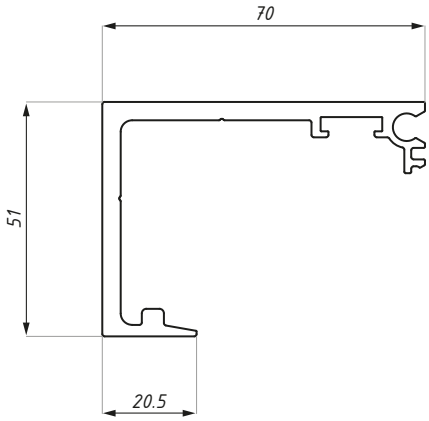

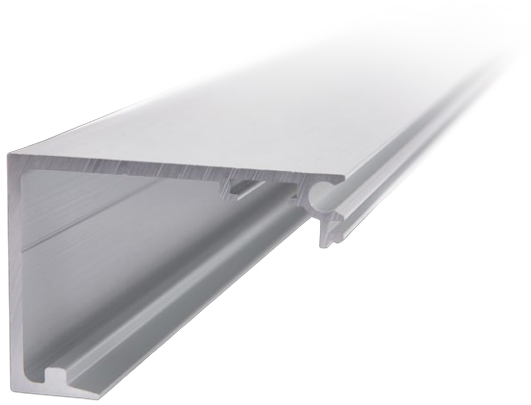

Kod / Code	Długość (mm) Length (mm)	Wykończenie Finish
TS-TR2450-2000NA	2000	anoda srebrna / silver anodised
TS-TR2450-3000NA	3000	anoda srebrna / silver anodised
TS-TR2450-4000NA	4000	anoda srebrna / silver anodised
TS-TR2450-2000NAS	2000	anoda satyna / satin anodised
TS-TR2450-3000NAS	3000	anoda satyna / satin anodised
TS-TR2450-4000NAS	4000	anoda satyna / satin anodised

materiał: aluminium

material: aluminium

CDA Polska Sp. z o.o. Sp. k.
Ul. Robotnicza 60, 53-608 Wrocław

www.cdapolska.pl
www.oszkle.pl
www.sklep.cdapolska.pl

biuro@cdapolska.pl Wrocław: 71 797 80 28 Warszawa: 22 675 05 89 Gdynia: 58 719 28 78